KASTEN KL und GR

Montageanleitung

1. Aufhängung am Geländer

Die beigefügten Haken sind nur für Metallgeländer mit Handläufen bis zu 50 mm Breite (**A**) geeignet. Die Haken werden mit den Gewindeschrauben an den Kasten geschraubt, der Kasten an das Geländer gehängt und jeder Haken (**B**) unterhalb des Handlaufs mit einer Schraube gesichert. Unterseits der Haken befinden sich Distanzschrauben (**C**). Sie werden gegen das Gitter herausgedreht bis eine waagerechte Position des Kastens erreicht ist. Bei ungeeigneten Geländern, Holzgittern usw. übernehmen wir keine Garantie. Sie können zur zusätzlichen Sicherheit zwei Schellen (**D**) an Kasten und Geländerstangen schrauben. Die Anbringung muss jährlich geprüft werden. Die Kästen sollten nicht durch überstehende und zu schwere Töpfe überlastet werden. Maximale Last 60 kg.

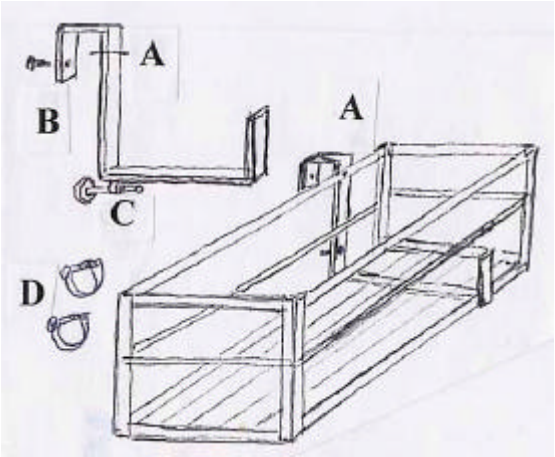

2. Aufhängung vor dem Fenster

Zwei Dreiecke werden mit den beiliegenden kurzen Gewindeschrauben fest den Kasten geschraubt (**A**). Die Aufhängung kann am Holz des Fensterrahmens (**B**) erfolgen, wofür Sie starke verzinkte Holzschrauben (mind. 60 mm lang) verwenden. Alternativ können die Kästen an der Mauerwand (**C**) befestigt werden. Dafür verwenden Sie bitte 8 mm dicke und mind. 80 mm lange Edelstahlschrauben mit entsprechend starken Dübeln. Das Mauerwerk muss fest sein. Zwecks fachgerechter Anbringung empfehlen wir, einen Handwerksbetrieb zu beauftragen. Bei mangelhafter Anbringung übernehmen wir keine Garantie. Die Festigkeit der Schrauben muss jährlich geprüft werden. Die Kästen dürfen nicht durch übergroße schwere Töpfe überlastet werden.
Maximale Last höchstens 60 kg.

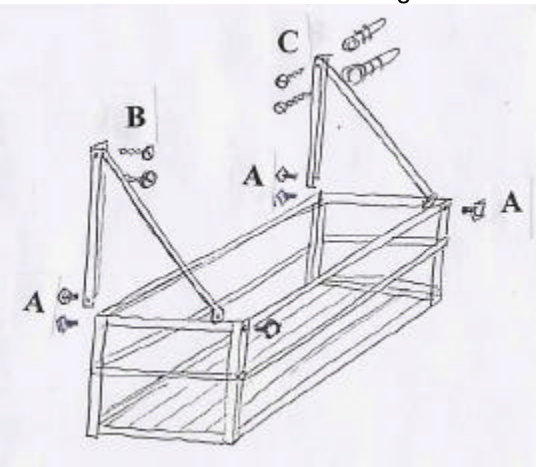

Viel Freude wünscht